Electrolux PROFESSIONAL

Standard werktafels
Werktafel 1400 mm, vlak blad, opstaande rand, spoelbak links, open onderbouw

ARTIKEL

MODEL

NAAM

SIS

AIA

132762 (TL1410SXPN)	WERKTAFEL 1400x700x900 mm, vlak blad met opstaande achterrand, spoelbak links, open onderbouw

Omschrijving

Product Nr.

Werktafel uitgevoerd in roestvrijstaal AISI304, open onderbouw. 50 mm hoog blad, vervaardigd van 1 mm dik roestvrijstaal, 16 mm watervast onderlijmd. Driezijdig vlakke randen, dubbel omgezet. Achter een 100 mm hoge opstaande rand met afgeronde hoek naar het blad (R 10 mm). Links in het blad een naadloos ingelaste spoelbak 400x400x200 mm, met afgeronde hoeken, 1,5" afvoerplug en een roestvrijstalen overlooppijp. Frame van roestvrijstalen buis 40x40 mm, 4 poten met roestvrijstalen stelvoeten. De tafel is in hoogte verstelbaar tussen 880 en 920 mm.

Goedkeuring

Uitvoering

- De tafel kan optioneel uitgevoerd worden met een lade van 400 mm of 600 mm breedte, de laden zijn zodanig ontworpen dat extra laden kunnen worden toegevoegd onder de eerste lade, zodat een ladenset van 2, 3 of 4 laden kan worden samengesteld, naar wens van de klant.
- De stabiliteit, de degelijkheid en de betrouwbaarheid van de tafel zijn nauwkeurig getest.

Constructie

- 50 mm hoog werkblad van 1 mm dik roestvrijstaal AISI304 met omgezette randen, uitgevoerd met 16 mm dik watervast geluiddempend materiaal.
- De poten zijn van roestvrijstalen buis 40x40 mm met roestvrijstalen stelvoeten, +20/-20 mm in hoogte verstelbaar.
- Diepgetrokken spoelbak, afmetingen 400x400x200 mm, met roestvrijstalen overlooppijp en 1,5 " afvoerplug.
- Het bovenblad wordt zonder schroeven geplaatst op de poten, voor makkelijke montage.
- Optioneel kan de werktafel voorzien worden van een roestvrijstalen lade van 400 mm of 600 mm breed, een set zwenkwielen, een bodemschap of een driezijdig onderframe.
- Optioneel is een 40 mm hoog bodemschap leverbaar, eenvoudig monteerbaar op een hoogte van 200 mm van de vloer.
- De tafel wordt ongemonteerd geleverd.
- De achterzijde van de opstaande rand is volledig afgedicht met een gelaste roestvrijstalen afdekplaat.
- Opstaande achterrand, 100 mm hoog en 13 mm diep, met afgeronde hoek naar het blad (R 10 mm).

Standard werktafels
Werktafel 1400 mm, vlak blad, opstaande rand, spoelbak links, open onderbouw

Front aanzicht

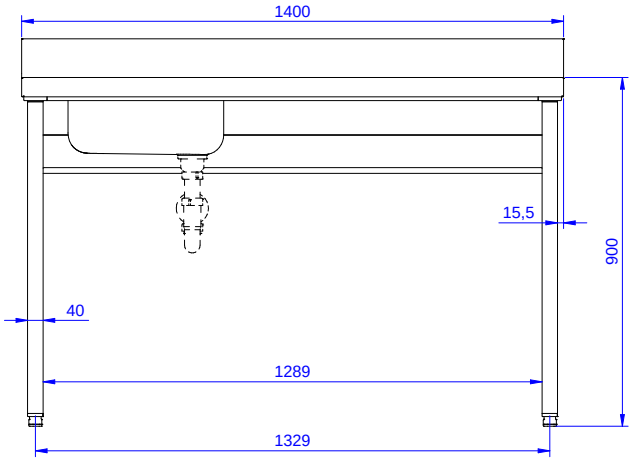

Zij aanzicht

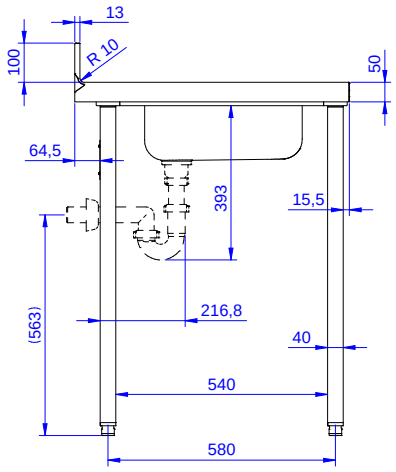

D = Afvoer

Boven aanzicht

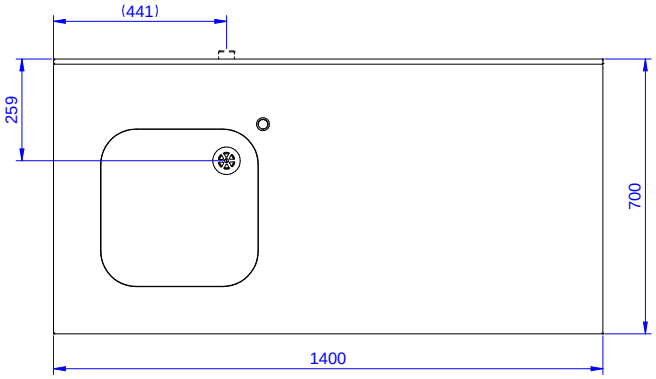

Water

Afvoer aansluiting 132762 (TL1410SXPN)	1"1/2

Algemene gegevens

Externe afmetingen, lengte	1400 mm
Externe afmetingen, breedte	700 mm
Externe afmetingen, hoogte	1000 mm
Opstaande rand, hoogte	100 mm
Opstaande rand, diepte	13 mm
Opstaande rand, radius	R=10
Aantal spoelbakken	1
Spoelbak afmetingen	400x400xH200
Werkblad hoogte	50 mm
Gewicht, netto	45 kg

Optionele accessoires

- BODEMSCHAP voor tafel 1400 mm — PNC 855146 ❑
- 4 ZWENKWIELEN, 2 MET REM, Ø 100 mm, voor tafels met vierkante poten, de werkhoogte van de tafel wordt 985 mm — PNC 855150 ❑
- 3-ZIJDIG ONDERFRAME voor tafel 1400 mm — PNC 855153 ❑
- LADE 400 mm, voor 1/1-100GN — PNC 855280 ❑
- LADE 600 mm — PNC 855281 ❑
- AANVULLENDE LADE 600 mm, voor het samenstellen van een ladenset met 2, 3 of 4 laden — PNC 855295 ❑
- AANVULLENDE LADE 400 mm, voor 1/1GN, voor het samenstellen van een ladenset met 2, 3 of 4 laden — PNC 855298 ❑
- KUNSTSTOF SIFON 1,5" voor enkele spoelbak — PNC 855306 ❑
- MENGKRAAN 1/2", 1-gats bladmontage, éénhandel met lange handel, 275 mm uitlooplengte — PNC 855322 ❑
- MENGKRAAN 1/2", 1-gats bladmontage, éénhandel met lange handel, 225 mm uitlooplengte — PNC 855323 ❑
- MENGKRAAN 1/2", bediening met 2 voetpedalen, 1 m slang, 1-gats bladmontage, zwenkarm met 250 mm uitlooplengte — PNC 855328 ❑

Het bedrijf behoudt het recht de producten te modificeren zonder voorafgaande melding.